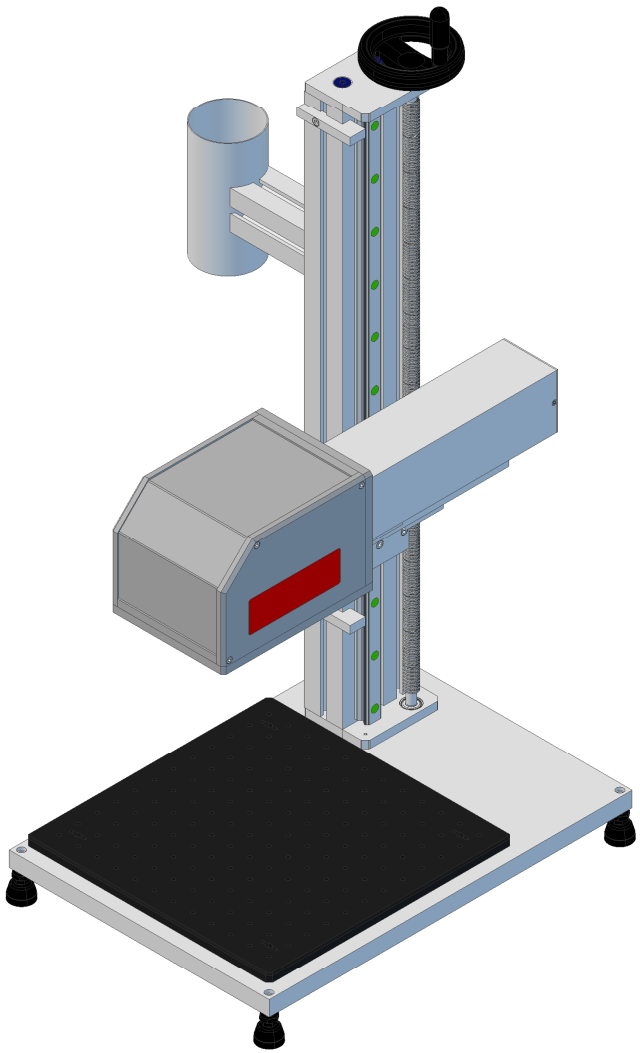

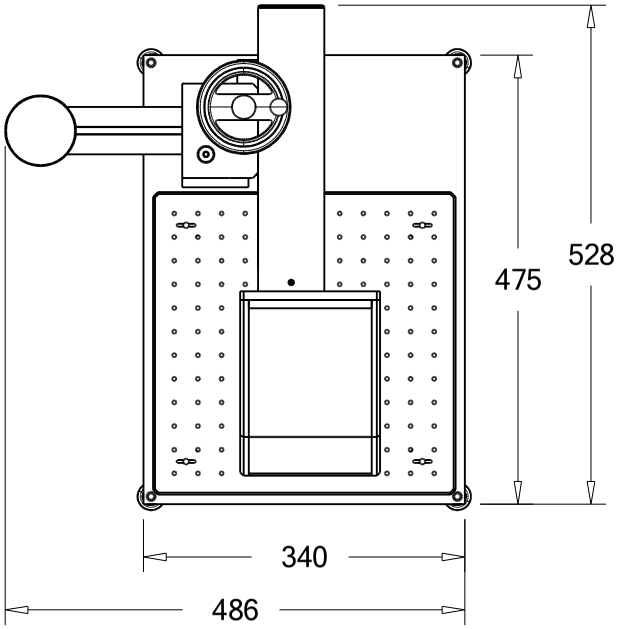
528
475
340
486

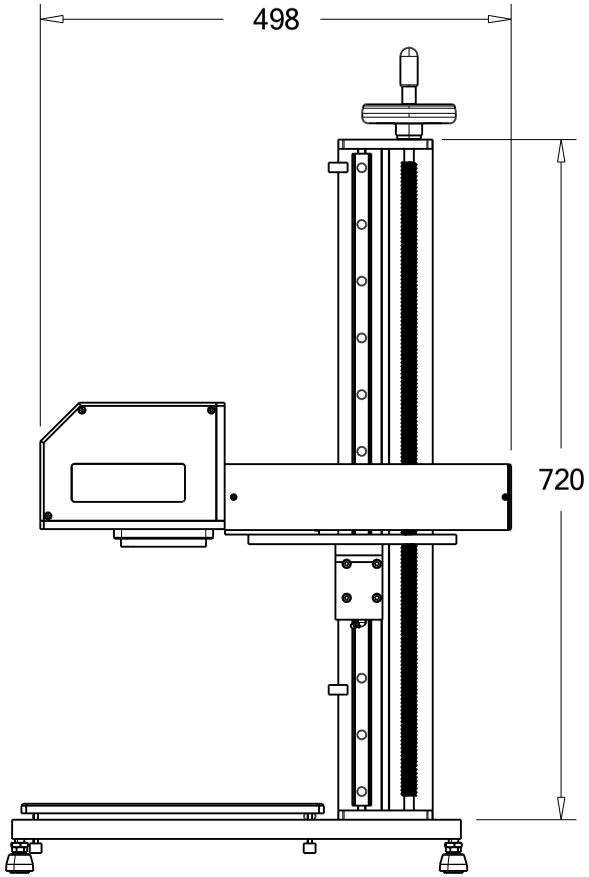
498
720

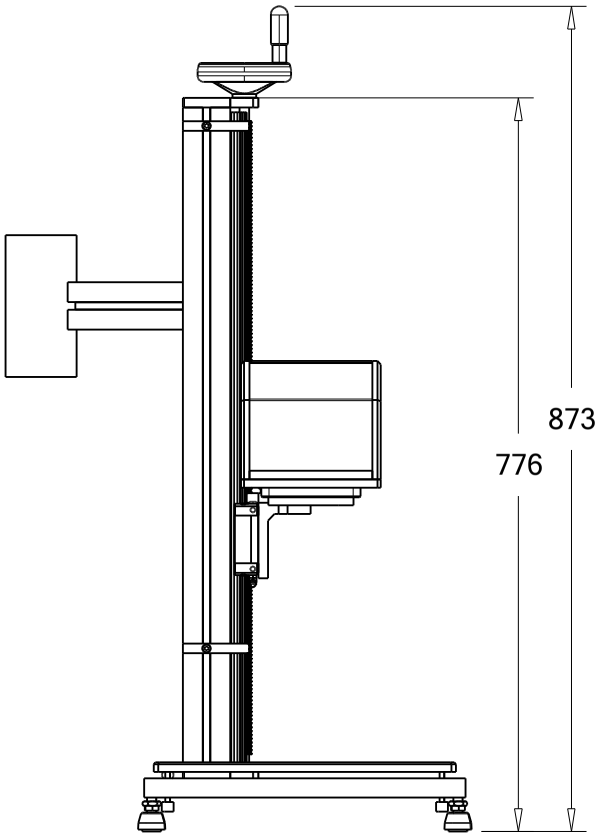
873
776